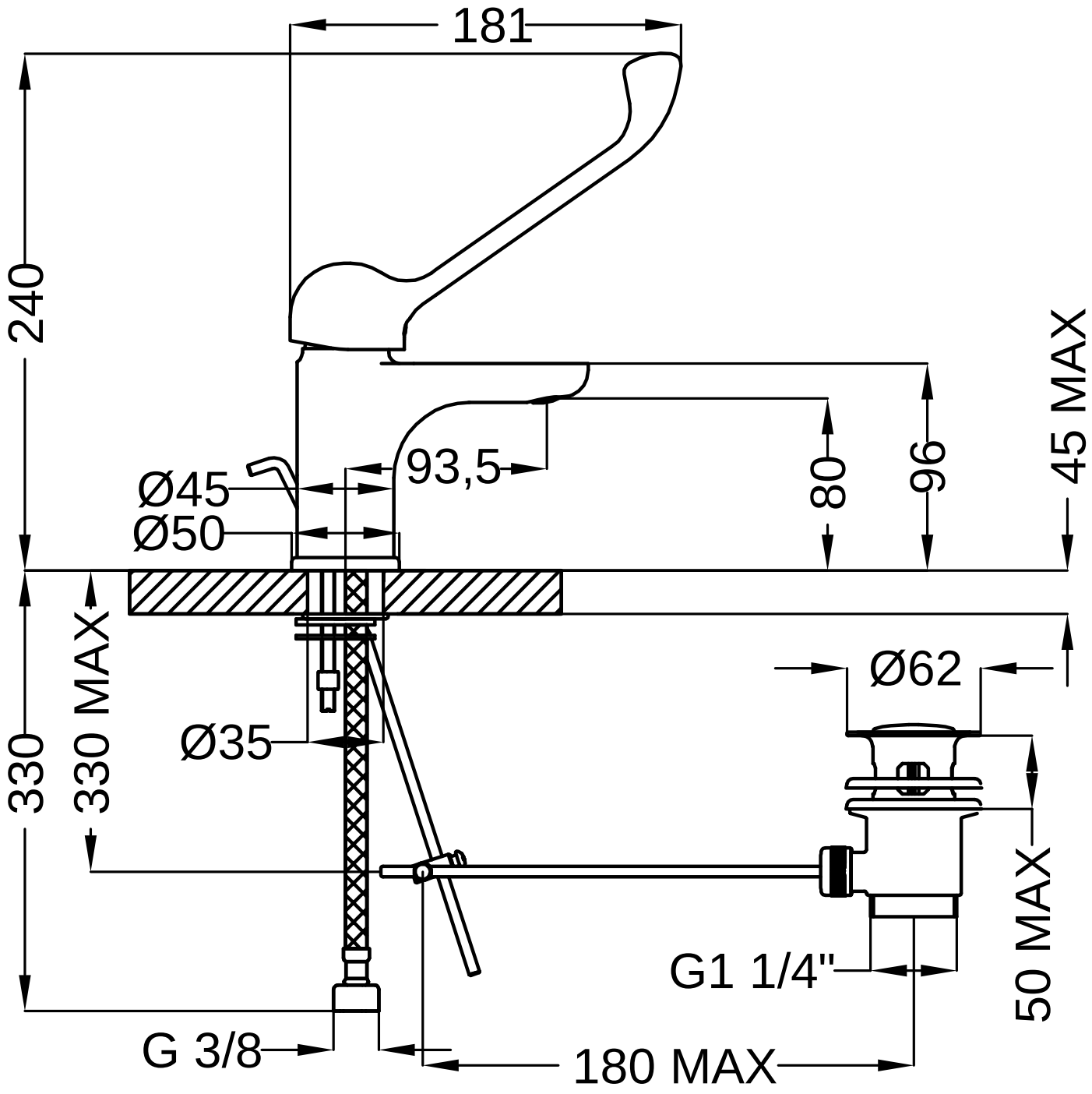
181
240
93,5
Ø45
Ø50
80
96
45 MAX
330
330 MAX
Ø35
Ø62
50 MAX
G1 1/4"
G 3/8
180 MAX