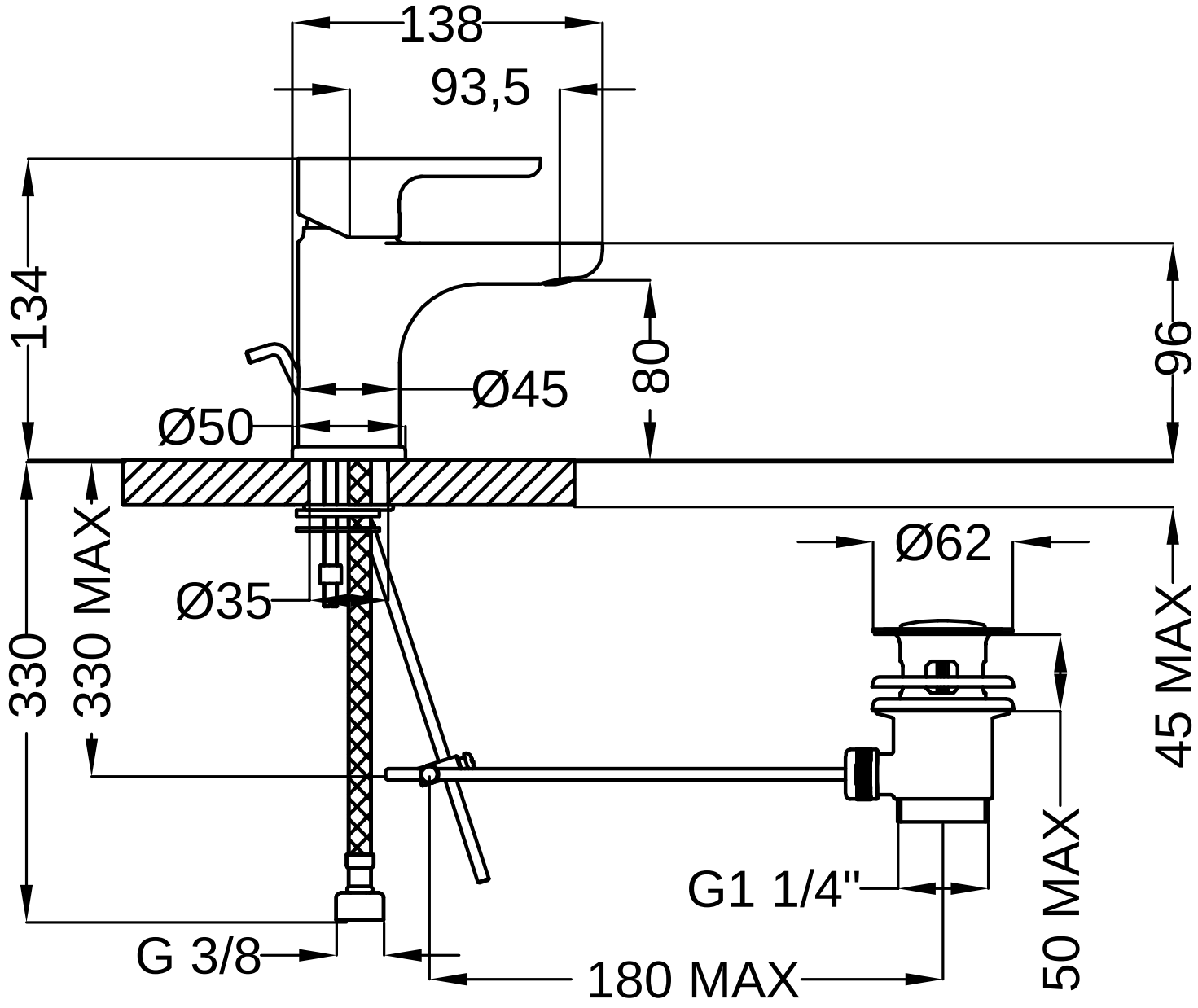
138
93,5
134
80
96
Ø45
Ø50
330 MAX
Ø35
330
Ø62
45 MAX
50 MAX
G1 1/4"
G 3/8
180 MAX