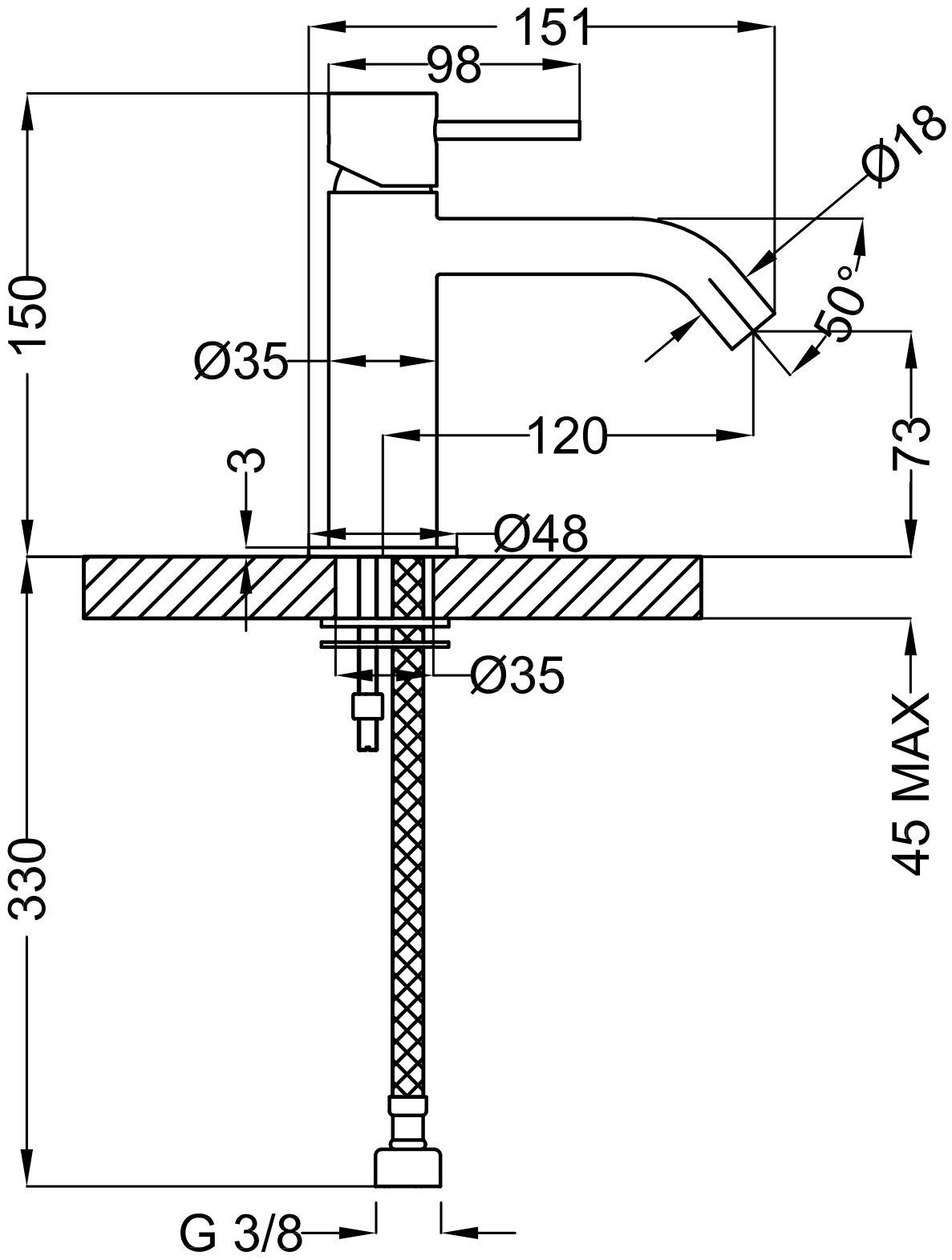
151
98
Ø18
50°
150
Ø35
120
73
3
Ø48
Ø35
45 MAX
330
G 3/8