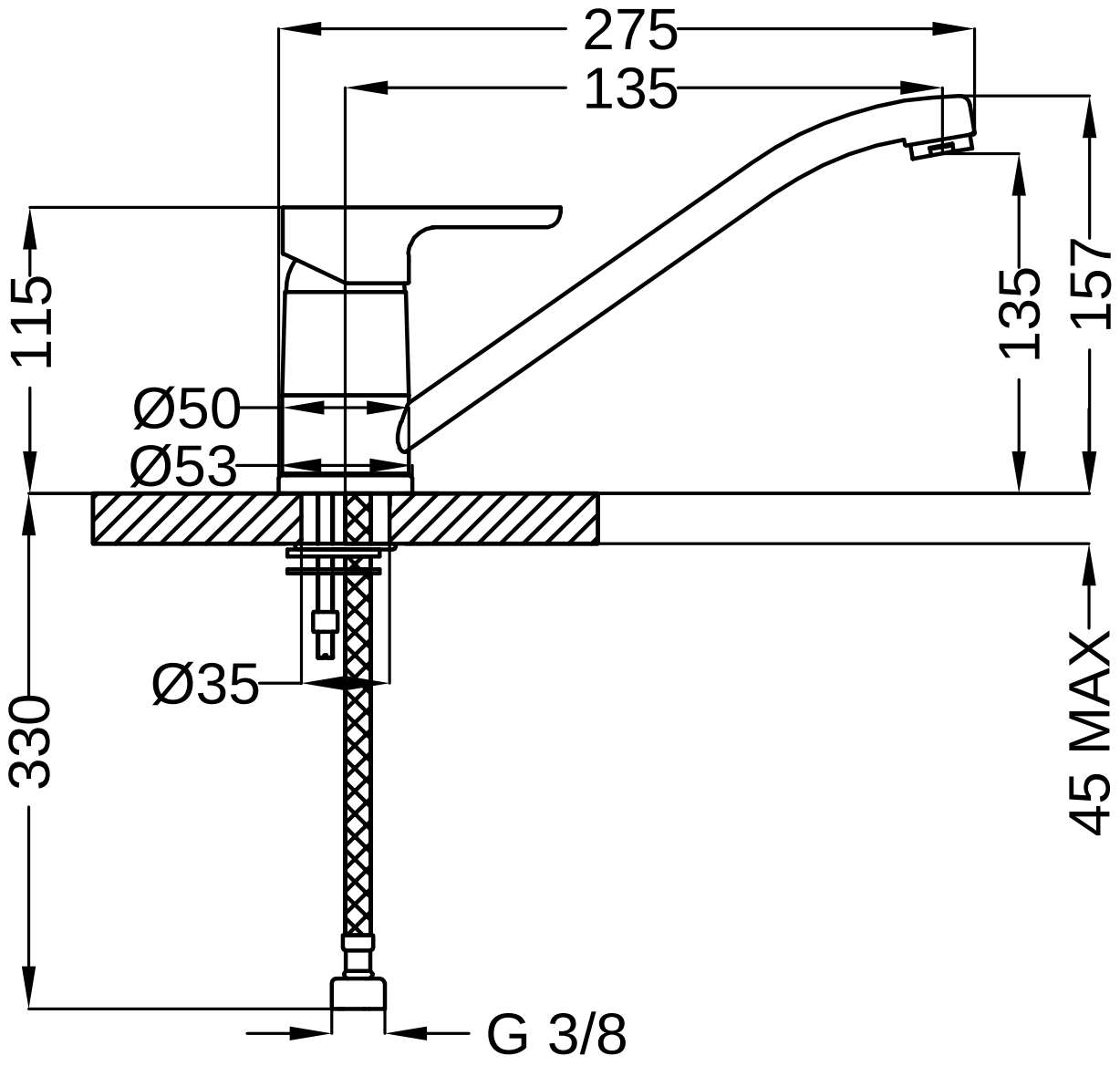
275
135
115
Ø50
Ø53
135
157
Ø35
330
45 MAX
G 3/8