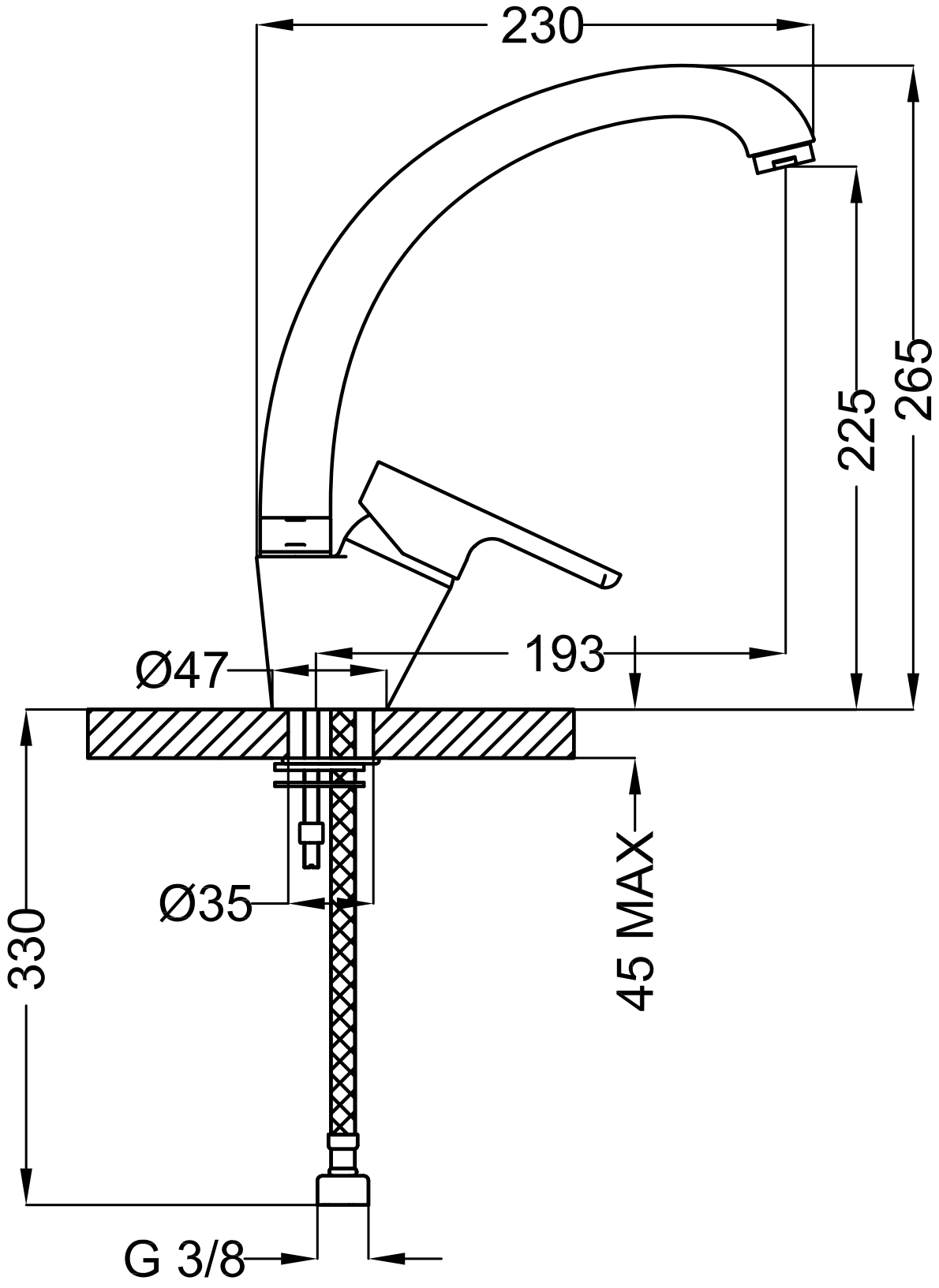
230
265
225
193
Ø47
Ø35
330
45 MAX
G 3/8