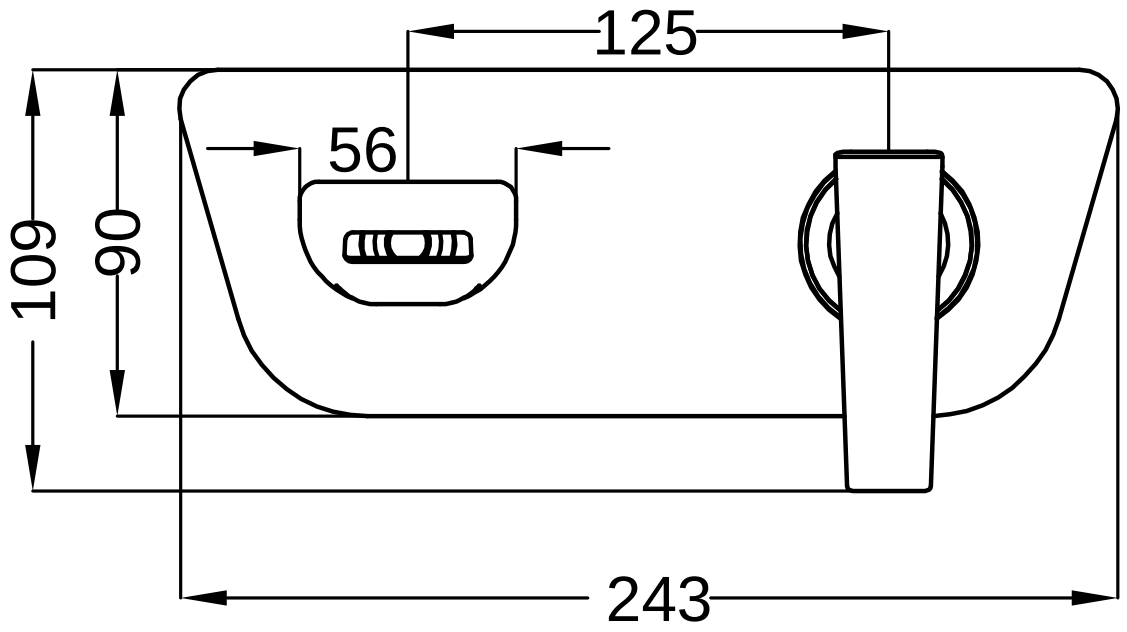
125
56
109
90
243

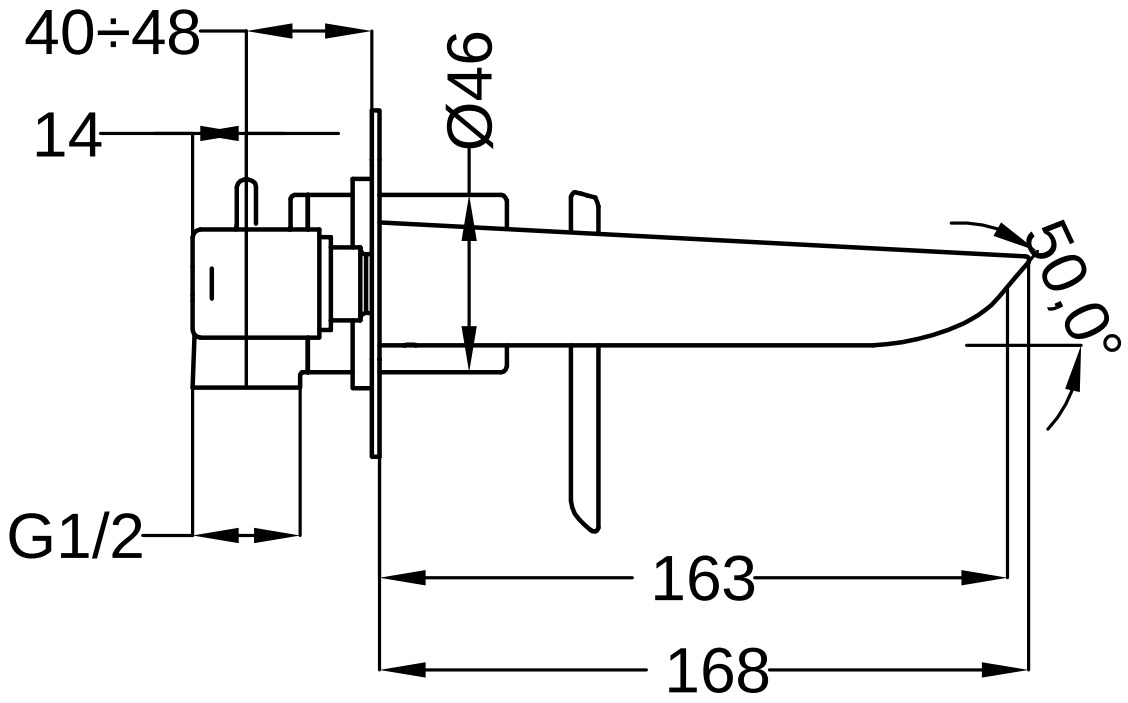
40÷48
14
Ø46
50,0°
G1/2
163
168